部番	品　名	材　質	備　　考
1	トップ	SUS430	t1.0　No.4　仕上
2	トップ補強	ボンデ	t1.0
3	化粧板	SUS430	t0.8　No.4　仕上
4	引出し本体	SUS430	t0.8
5	引出し取手	SUS	
6	スノコ板	SUS430	t1.0　No.4　仕上
7	脚	SUS430	t1.0　φ38
8	アジャスト	SUS	

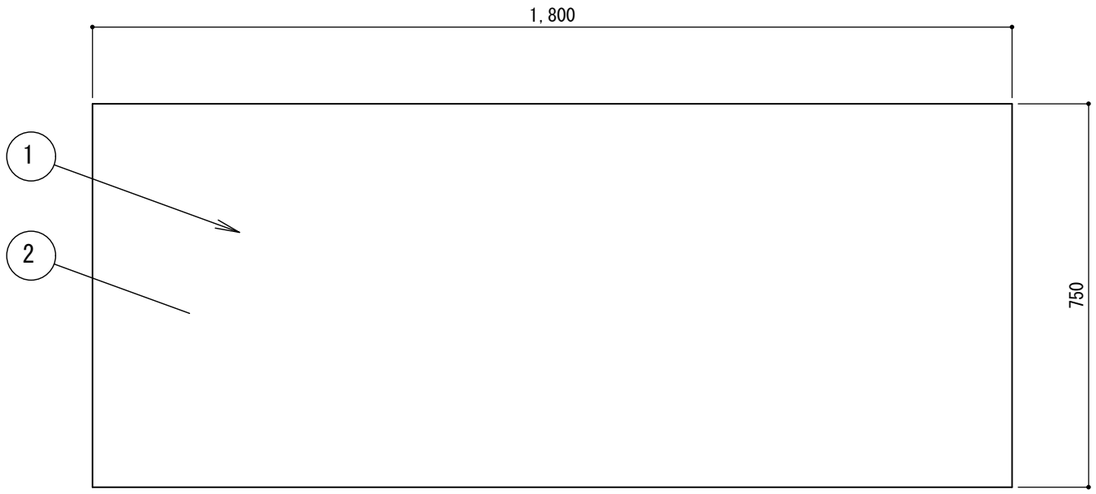

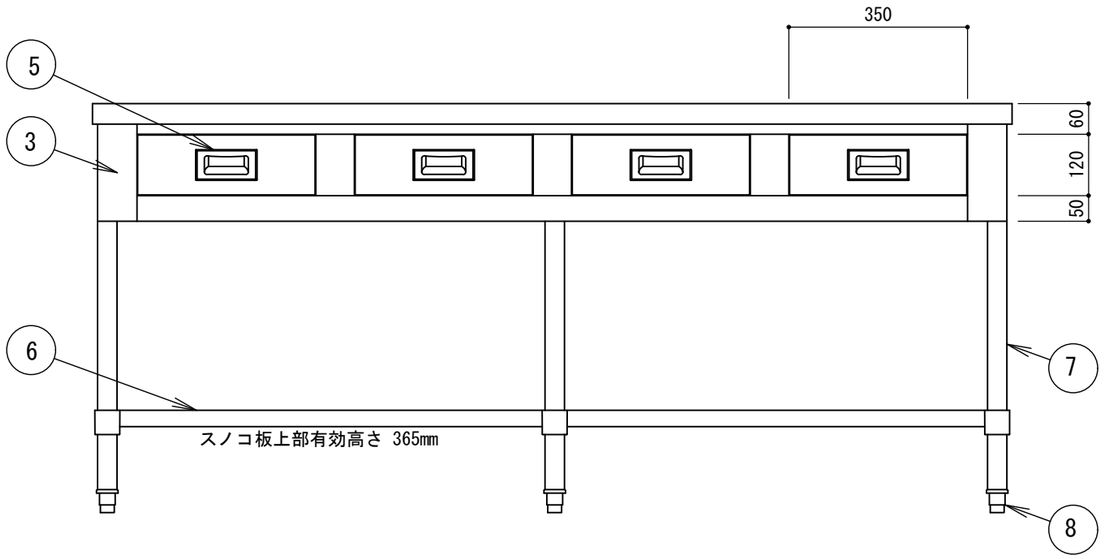

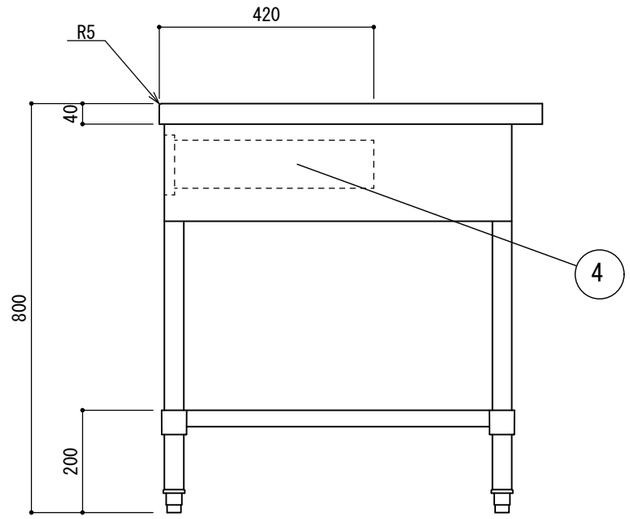

備考		訂正事項	年　月　日	担当
	1			
	2			
	3			
	4			

工事名		検図	設計	製図	印
図面名	調理台 H-WT-1875B	株式会社樋　口			
寸　法	1800x750x800　台数	札幌市白石区菊水３条４丁目　tel 811-2150			平成　年　月　日

縮尺 1/12

図番