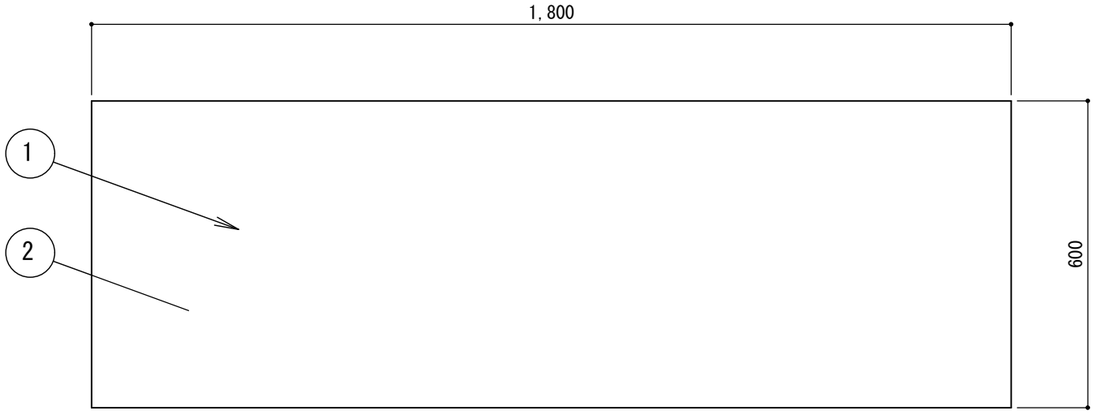


| 部番 | 品　名 | 材　質 | 備　　考 |
|---|---|---|---|
| 1 | トップ | SUS430 | t1.0　No.4　仕上 |
| 2 | トップ補強 | ボンデ | t1.0 |
| 3 | 引違戸 | SUS430 | t0.8　No.4　仕上 |
| 4 | 引戸取手 | SUS304 | |
| 5 | 自在棚 | SUS430 | t0.8　No.4　仕上 |
| 6 | 本　体 | SUS430 | t0.8　No.4　仕上 |
| 7 | アジャスト | SUS304 | |

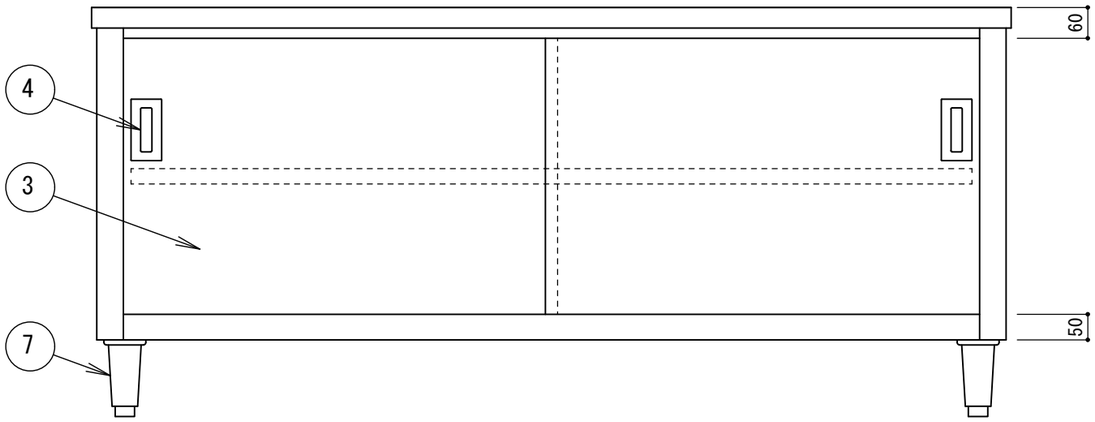


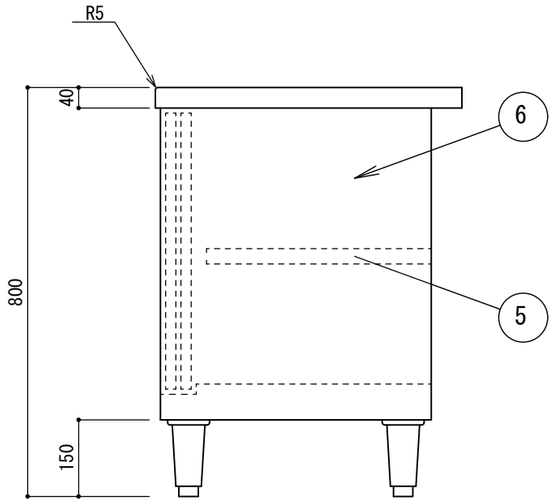


| 備考 | | 訂正事項 | 年　月　日 | 担当 | 工事名 | | 検図 | 設計 | 製図 | 印 | 縮尺 1/12 |
|---|---|---|---|---|---|---|---|---|---|---|---|
| | 1 | | | | 図面名 | 盛付台 H-WT-180M | 株式会社樋　口 | | | | 図番 |
| | 2 | | | | | | 札幌市白石区菊水３条４丁目　tel 811-2150 | | | 平成　年　月　日 | |
| | 3 | | | | 寸　法 | 1800x600x800　台数 | | | | | |
| | 4 | | | | | | | | | | |