部番	品　名	材　質	備　　考
1	トップ（シンク）	SUS430	t1.2　No.4　仕上
2	水切り	SUS430	t1.2　No.4　仕上
3	化粧板	SUS430	t0.6　No.4　仕上
4	排水金具		φ186 キングドレン （ポリプロピレン） PF2　(50A)　外ネジ
5	オーバーフロー	塩ビ	金具 SUS304
6	スノコ板	SUS430	t1.0　No.4　仕上
7	脚	SUS430	t1.0　φ38
8	アジャスト	SUS	

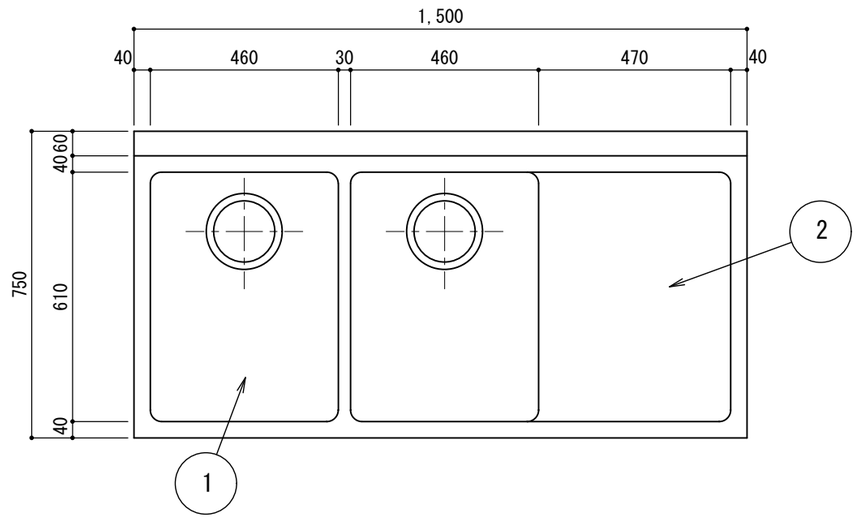

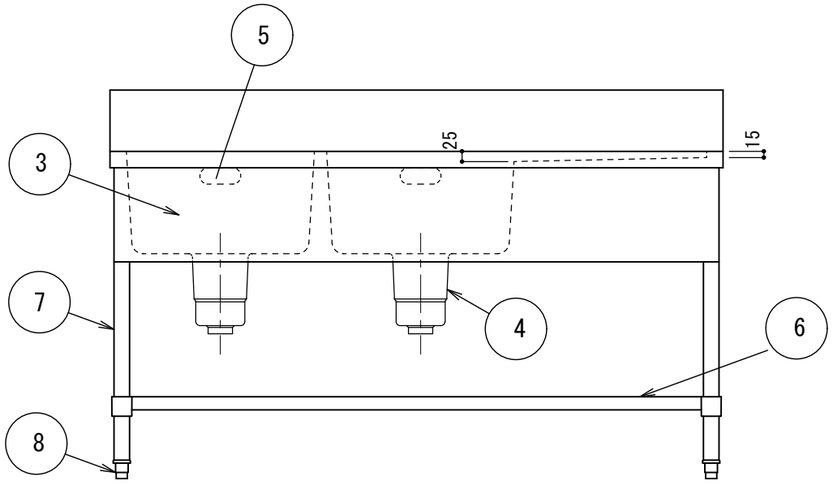

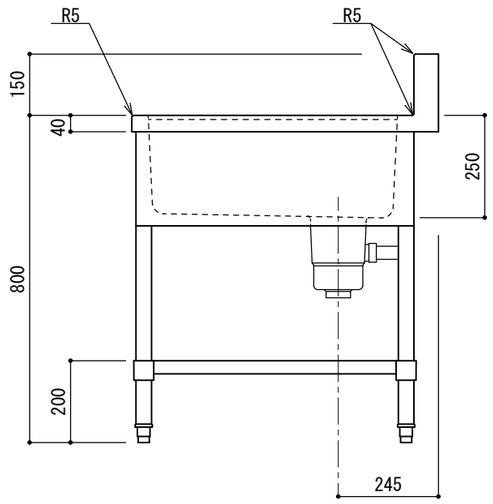

備考		訂正事項	年　月　日	担当	工事名		検図	設計	製図	印	縮尺 1/15
	1				図面名	２槽水切り付シンク H-2S-1575S(L)	株式会社樋　口 札幌市白石区菊水３条４丁目　tel 811-2150			平成　年　月　日	図番
	2										
	3				寸　法	1500x750x800　台数					
	4										